AQFORM
LIGHTING SOLUTIONS

INSTALLATION INSTRUCTION

BLOS round 40/32 LED hermetic surface

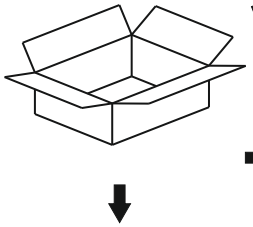

REQUIRED

3x 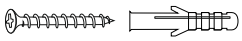

Ver.	BLOS round 40	BLOS round 32
M1	404	320
M2	367	283
H1	92	15
H2	111	62

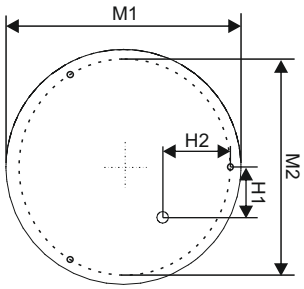

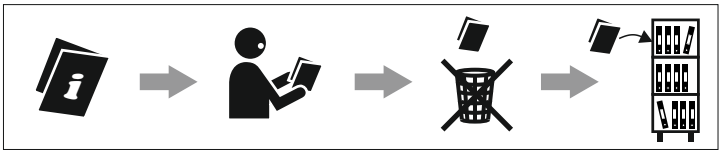

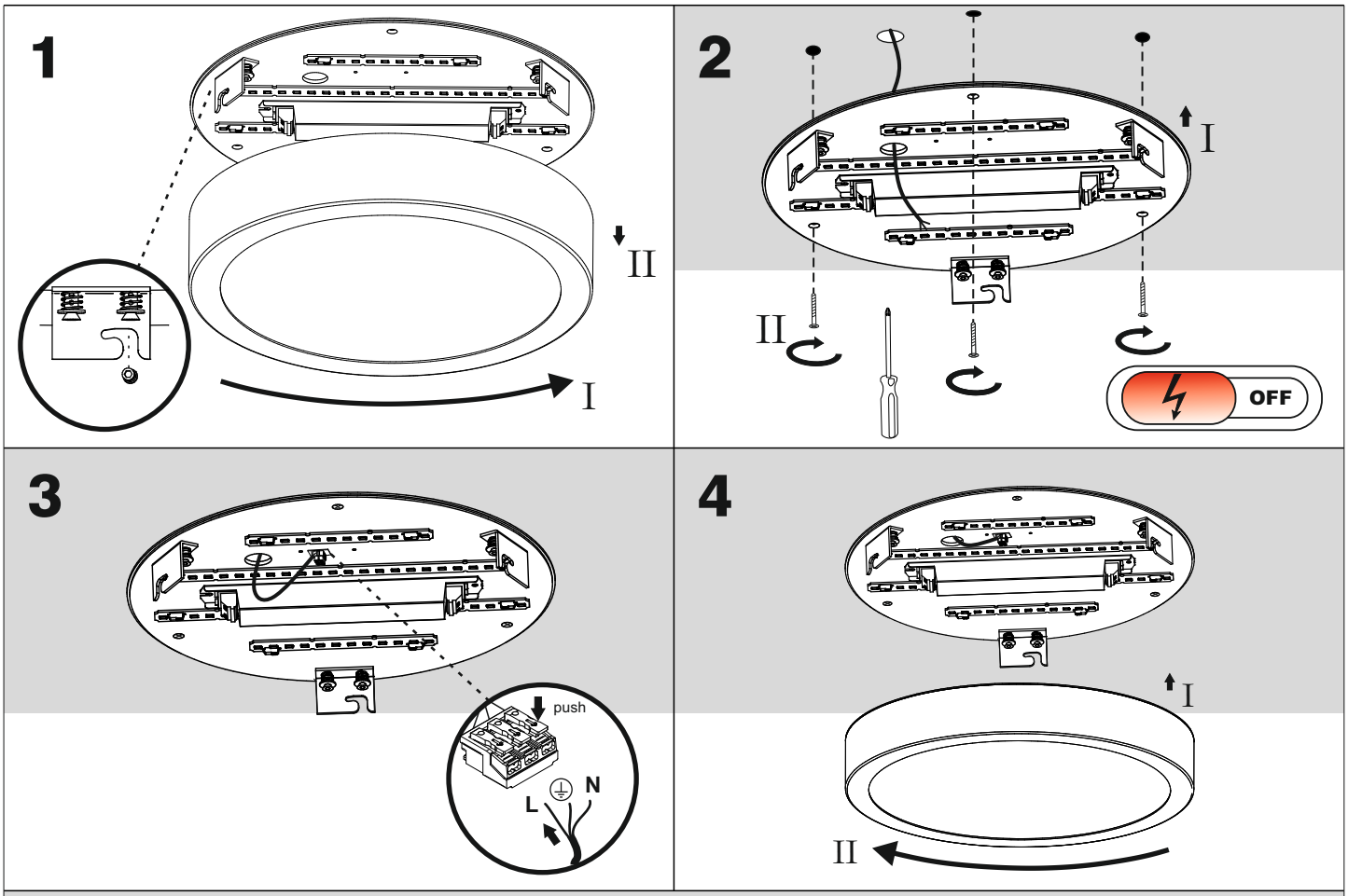

Źródło światła zastosowane w tej oprawie oświetleniowej powinno być wymieniane wyłącznie przez producenta lub jego przedstawiciela serwisowego, lub podobnie wykwalifikowaną osobę.
The light source contained in this luminaire shall only be replaced by the manufacturer or his service agent or a similar qualified person.

230V IP54 > 0.2 m

Ten produkt zawiera źródła światła o klasie efektywności energetycznej D.
This product contains a light sources of energy efficiency class D.

LED int

AQUAFORM Inc. sp. z o.o. ul. Przemysłowa 12-14 | 32-070 Czernichów | Poland | +48 12 270 21 22 | info@aqform.com | www.aqform.com